M2N

CONTENITORE ISOLANTE VUOTO, SENZA PULSANTI ESTERNI, PER CONTATTORI BF25A, BF26A, BF32A

Denominazione del prodotto			Contenitori vuoti
Tipo			M2N
Caratteristiche elettriche			
Corrente d'impiego max (≤440V)		A	32
Componenti forniti di serie			
Contattore fornito di serie			BF25A, BF26A, BF32A
Relè termico da acquistare a parte			RF38
Caratteristiche meccaniche			
Peso prodotto		g	640
Condizioni ambientali			
Temperatura di impiego			
	min	°C	-25
	max	°C	+60
Temperatura di stoccaggio			
	min	°C	-40
	max	°C	+70
Tolleranze e protezioni			
Grado di protezione IP frontale			IP65
Dimensioni			

Le caratteristiche descritte in questo documento sono suscettibili in qualsiasi momento ad evoluzioni o modifiche. Le descrizioni, i dati tecnici e funzionali, i disegni e le istruzioni sul depliant sono da considerarsi solo come indicativi, e pertanto non possono avere nessun valore contrattuale.

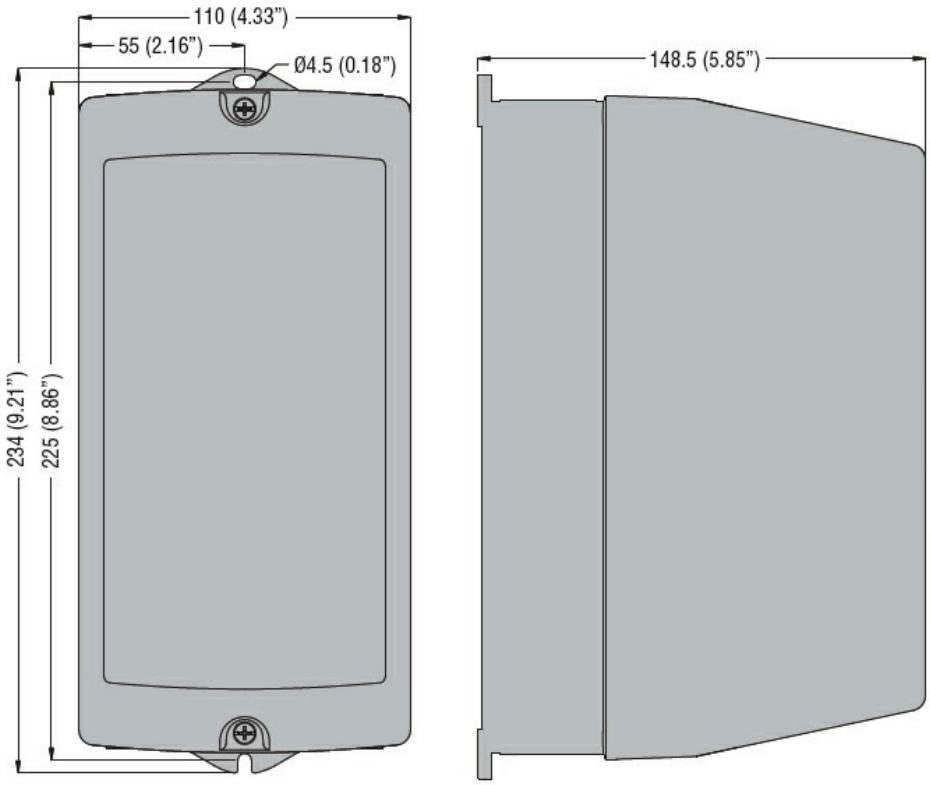

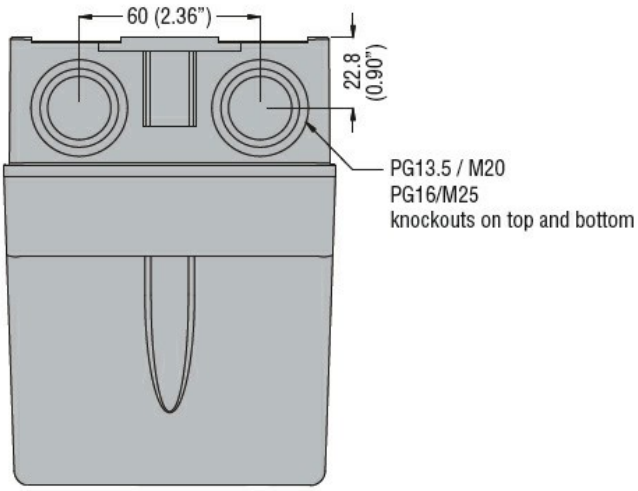

Omologazioni e conformità

Conformità	
	CSA C22.2 n° 14
	IEC/EN 60947-1
	IEC/EN 60947-4-1
	UL508
Omologazioni	
	cULus

Classificazione ETIM

ETIM 8.0	EC000200 - Pulsante esterno

Le caratteristiche descritte in questo documento sono suscettibili in qualsiasi momento ad evoluzioni o modifiche. Le descrizioni, i dati tecnici e funzionali, i disegni e le istruzioni sul depliant sono da considerarsi solo come indicativi, e pertanto non possono avere nessun valore contrattuale.