42077Z015
I398IGBDE 01 14

Lovato electric
LOVATO ELECTRIC S. P. A.
24020 GORLE (BERGAMO) ITALIA
VIA DON E. MAZZA, 12
TEL. 035 4282111
TELEFAX(Nazionale): 035 4282200
TELEFAX(International): +39 0354282400
E-mail: Info@LovatoElectric.com
Web: www.LovatoElectric.com

(I) ISTRUZIONI DI MONTAGGIO
(GB) ASSEMBLY INSTRUCTIONS
(D) ANWEISUNG
(E) INSTRUCCIONES DE MONTAJE

GE0160E - GE0160ET4 - GE0200E
GE0200ET4 - GEX61E - GEX61NC

CE

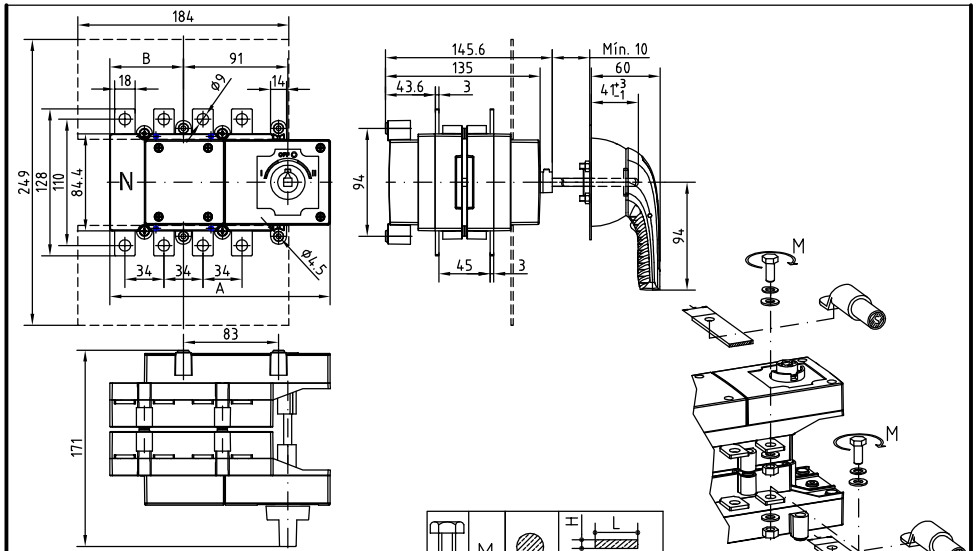

Code	I_{th}	A 3P	A 4P	B 3P	B 4P	ØT	M N×m	S max. (Cu) mm²	H max. (Cu) mm	L max. (Cu) mm
GE0160E	160 A	181	192	53	64	M8	13	95	5	25

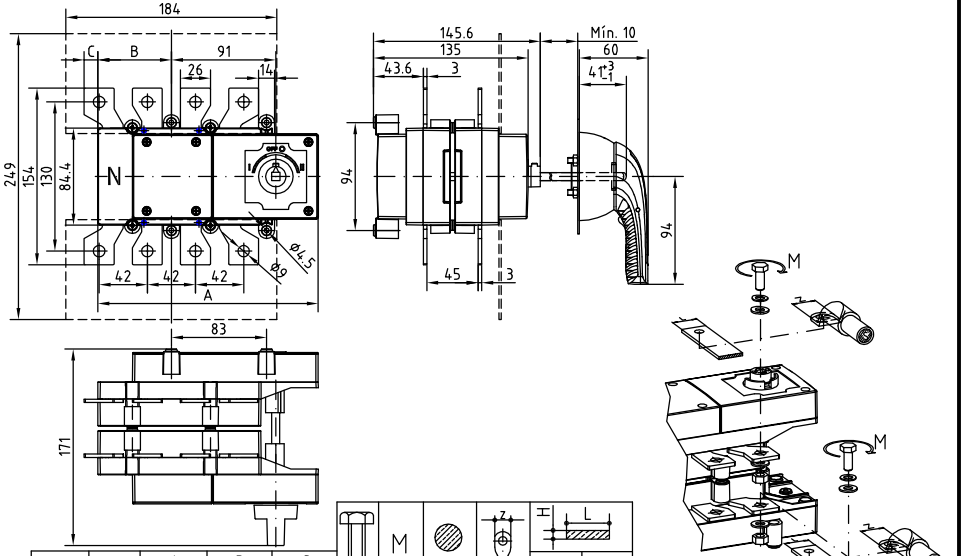

Code	I_{th}	A 3P	A 4P	B 3P	B 4P	C 3P	C 4P	ØT	M N×m	S max. (Cu) mm²	Z max.	H max. (Cu) mm	L max. (Cu) mm
GE0200E	200 A	181	192	53	64	-	11,8	M10	18	120	30	5	30

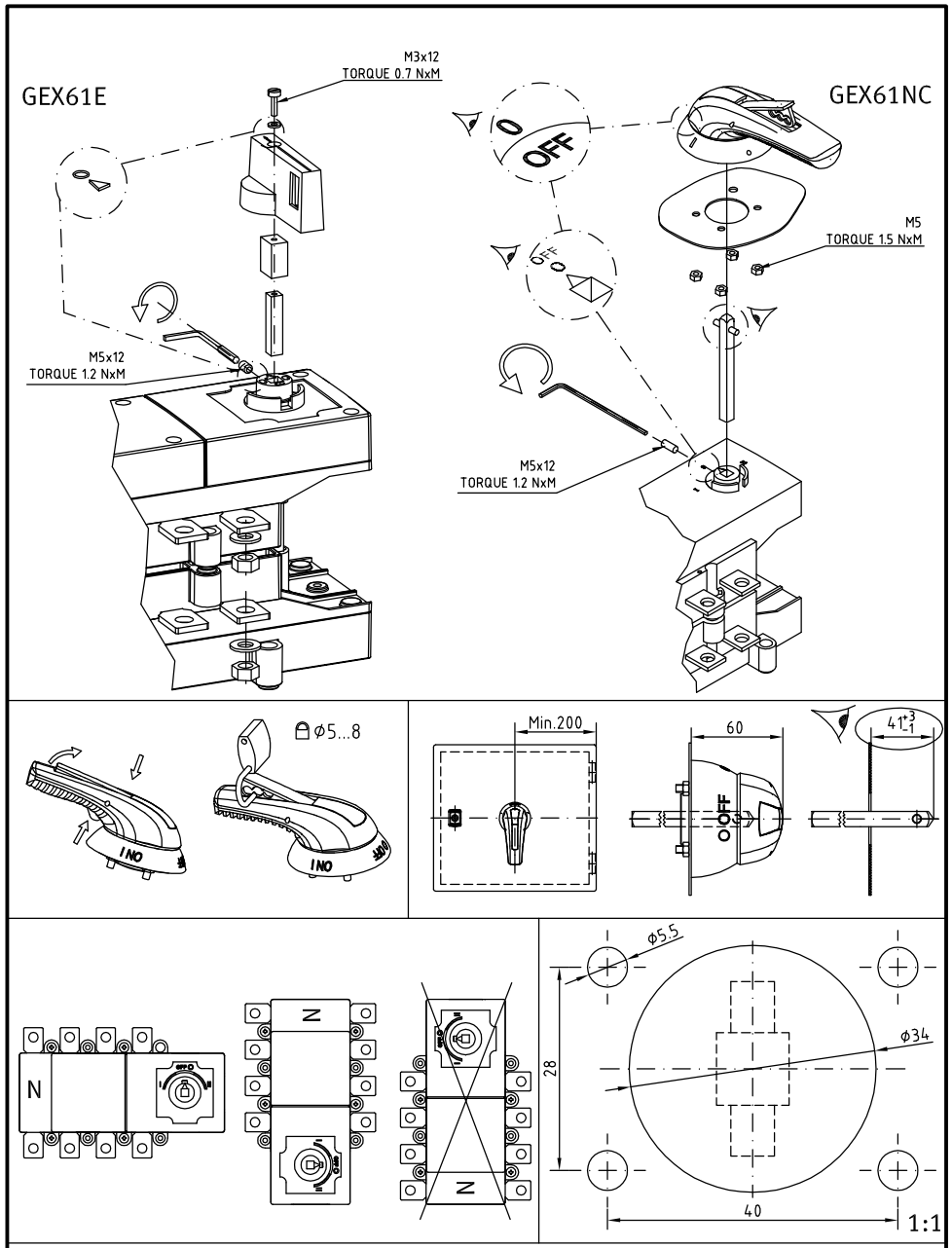

ATTENZIONE!! Questo apparecchio deve essere installato da personale qualificato, nel rispetto delle vigenti normative impiantistiche allo scopo di evitare danni a persone o cose. Per gli esatti limiti d'impiego consultare il catalogo.

WARNING!! This equipment is to be installed by qualified persons, to prevent damages or safety hazards. Refer to our catalogue for the correct operational limits.

ACHTUNG!! Um Personen-und Sach-schaden zu vermeiden darf dieses Gerät nur von fachkundigen Personal, unter Berücksichtigung der jeweils geltenden Vorschriften, installiert werden. Für der Arbeitsbereich-Werte bitte in Katalog nachschauen.

ATENCIÓN!! Este aparato debe ser instalado por personal cualificado, respecto a la normativa de instalacion vigente, con la finalidad de evitar daños a personas y cosas. Para verificar los limites exactos de empleo consultar el catálogo.